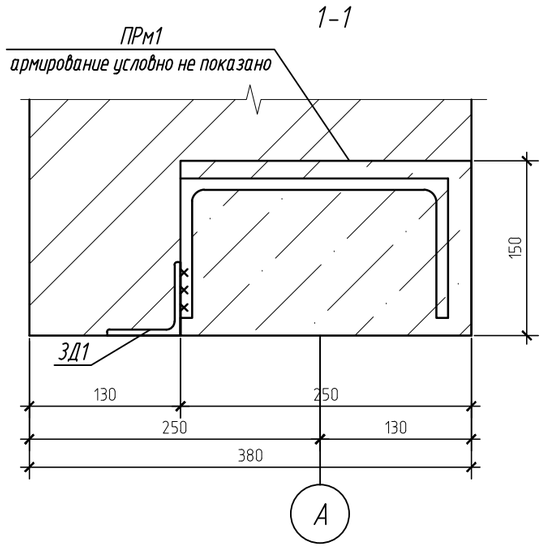

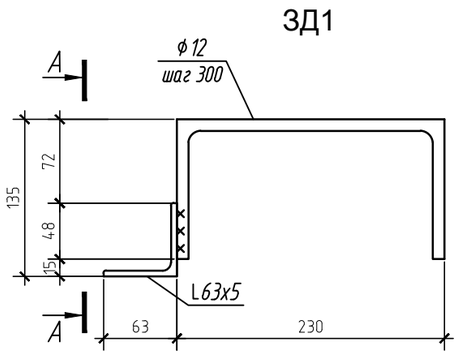

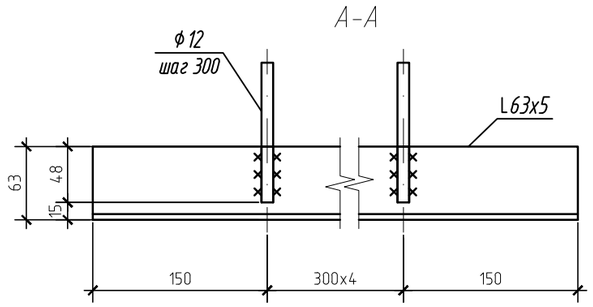

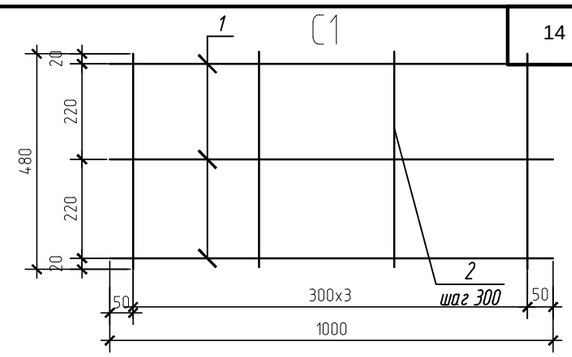

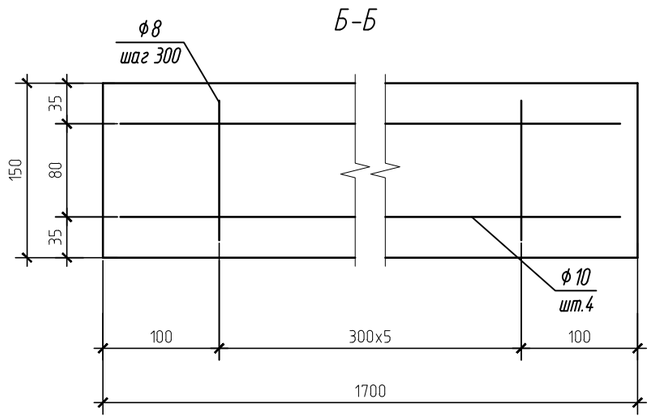

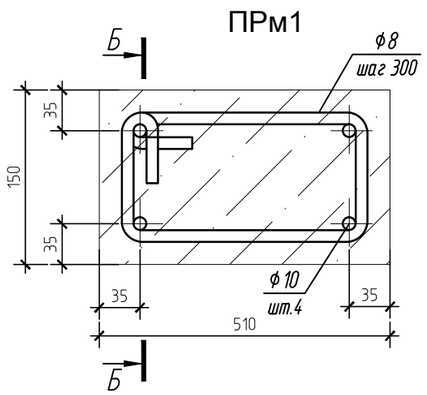

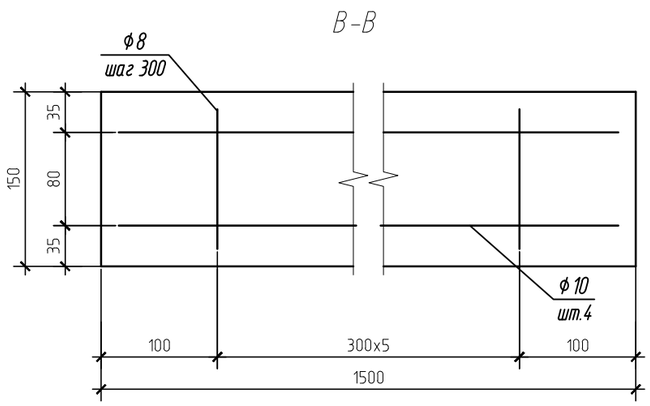

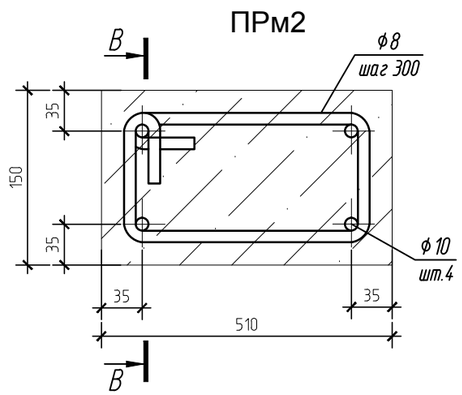

Спецификация элементов к закладной детали ЗД1,перемычкам ПРм1,ПРм2

Поз.	Обозначение	Наименование	Кол.	Масса, ед., кг	Масса всего, кг.
		ЗД1			
б/п	ГОСТ 5781-82	d=12AI l=475	6	0,42	2,5
б/п	ГОСТ 5781-82	d=63x5 l=1500	1	7,2	7,2
					9,7
		ПРм1			
б/п	ГОСТ 5781-82	d=10AI l=1670	4	1,03	4,12
б/п	ГОСТ 5781-82	d=8AI l=700	6	0,27	1,66
					5,78
		ПРм2			
б/п	ГОСТ 5781-82	d=10AI l=1470	4	0,9	3,6
б/п	ГОСТ 5781-82	d=8AI l=700	6	0,27	1,66
					5,26
		Сетка кладочная			
1	ГОСТ 5781-82	d=6AI l=1000	3	0,222	0,666
2	ГОСТ 5781-82	d=6AI l=350	4	0,07	0,31
					0,97
		Материалы			
		Бетон класса В 22,5 (м3)	0,11		

Согласовано

Взам. инв. №

Подп. и дата

Инв. № подл.

Изм.	Кол. уч.	Лист	№ док	Подп.	Дата
Разработ.		Нефёдкина			11.13
Проверил		Карпец			11.13
Н.контр.		Баженова			11.13

НКПЮ-13/53-АС1.1

Реконструкция контейнерного терминала ст. Батарейная г. Иркутск

Противопожарная насосная станция.

Стадия	Лист	Листов
П	9	

Сечение 1-1к листу 9.
ПРм1,ПРм2,ЗД1,С1.

ООО"Бирюсапромстрой"

Формат А3